Hinweise für Formstücke aus duktilem Gußeisen nach DIN EN 545

Die Formstücke aus duktilem Gußeisen nach DIN EN 545 entsprechen in der Baulänge „L" Serie A dieser Norm.

Überzüge und Auskleidungen:

- außen, Umhüllung mit Bitumen bzw. mit Epoxybeschichtung
- innen, Zementmörtel-Auskleidung bzw. auf Wunsch Emaillierung bzw. mit Epoxybeschichtung

Auf Vereinbarung können andere Überzüge und Auskleidungen geliefert werden.

Bei Bestellung von Flanschformstücken muß die Nenndruckstufe „PN" vorgegeben werden.

Für besondere Anwendungsfälle sind Muffenformstücke auch mit Schraubmuffen – DIN 28601 und Stopfbuchsenmuffen DIN 28602 lieferbar.

Auf Wunsch können TYTON®-Steckmuffen DIN 28603 mit Vorkammer für Schubsicherungen geliefert werden.

Flansch-Muffenstücke

EU-Stücke

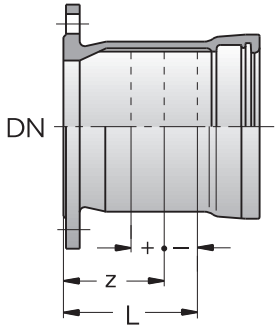

Nennweite	Maße in mm			Gewichte in kg ≈				
					Guß			
DN	L	z[1])	+/–	ZMA	PN 10	PN 16	PN 25	PN 40
80	130	86		0,3	7,5	7,5	7,5	7,5
100	130	87		0,3	9,1	9,1	9,6	9,6
125	135	91		0,4	11,4	11,4	12	13,2
150	135	92		0,5	15,3	15,3	16,2	18,1
200	140	97		0,7	20	20	22	26,5
250	145	102		0,8	29	29	32,5	41
300	150	107		1	36,5	36	40,5	54
(350)	155	112	40	2	43	46	53	70,5
400	160	117		2,4	52	57	67,5	96,1
500	170	127		3,2	75	90	100	126,8
600	180	137		3,9	104	128	140	184,1
700	190	147		4,8	139	154	195	–
800	200	157		5,8	189	208	262	–
900	210	167		6,8	257	280	345	–
1000	220	177		7,9	317	348	445	–

[1]) Richtmaß für den Einbau

Flansch-Muffenstücke

EU-Stücke

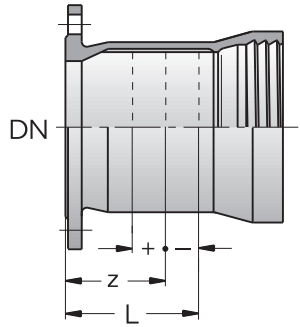

Nennweite	Maße in mm			Gewichte in kg ≈ [2])		
					Guß	
DN	L	z[1])	+/–	ZMA	PN 10	PN 16
80	130	86		0,3	7,5	7,5
100	130	87		0,3	9,1	9,1
125	135	91		0,4	11,4	11,4
150	135	92		0,5	15,3	15,3
200	140	97	40	0,7	20	20
250	145	102		0,8	29	29
300	150	107		1	36,5	36
(350)	155	112		2	44,5	47,5
400	160	117		2,4	53,5	58,5

[1])Richtmaß für den Einbau
[2])ohne Schraubring

Flansch-Muffenstücke

EU-Stücke

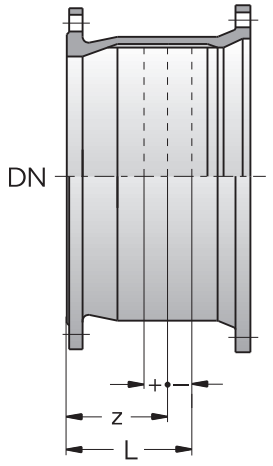

Nennweite	Maße in mm			Gewichte in kg ≈ [2])		
					Guß	
DN	L	z[1])	+/–	ZMA	PN 10	PN 16
400	160	117		2,4	61,5	66,5
500	170	127		3,2	78,5	93,5
600	180	137		3,9	108	135
700	190	147	40	4,8	144	159
800	200	157		5,8	189	208
900	210	167		6,8	235	258
1000	220	177		7,3	293	324

[1]) Richtmaß für den Einbau
[2]) ohne Stopfbuchsenring

Einflanschstücke

F-Stücke

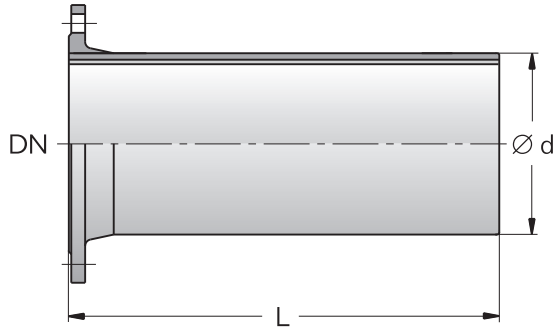

Nennweite	Maße in mm		Gewichte in kg ≈				
				Guß			
DN	Ø d_1	L	ZMA	PN 10	PN 16	PN 25	PN 40
80	98	350	0,6	7,7	7,7	7,7	7,7
100	118	360	0,8	9,7	9,7	10,2	10,2
125	144	370	1	12,4	12,4	13,1	14,3
150	170	380	1,2	15,6	15,6	16,6	17,5
200	222	400	1,7	23	22,5	24,5	29
250	274	420	2,2	32	31,5	36	45
300	326	440	2,8	42,5	42	47,5	61
(350)	378	460	5,7	53	55,5	63	85
400	429	480	6,7	65	70	80,5	115
500	532	520	9,1	95	109	119	154
600	635	560	11,7	135	159	170	226
700	738	600	14,6	183	196	228	–
800	842	600	16,7	230	248	294	–
900	945	600	18,8	277	299	356	–
1000	1048	600	20,9	334	373	447	–

Überschiebmuffen

U-Stücke

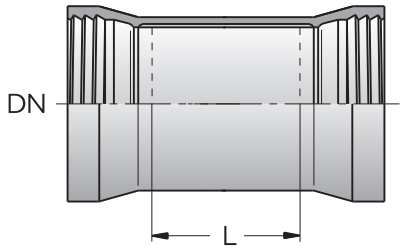

Nennweite	Maße in mm	Gewichte in kg ≈ [1])	
DN	L	ZMA	Guß PN 10 – PN 16
80	160	0,3	7,7
100	160	0,4	9,7
125	165	0,5	12,5
150	165	0,6	15,2
200	170	0,8	22
250	175	1	30
300	180	1,3	38,5
(350)	185	2,5	49,5
400	190	2,9	59,5

[1]) ohne Schraubringe

Überschiebmuffen

U-Stücke

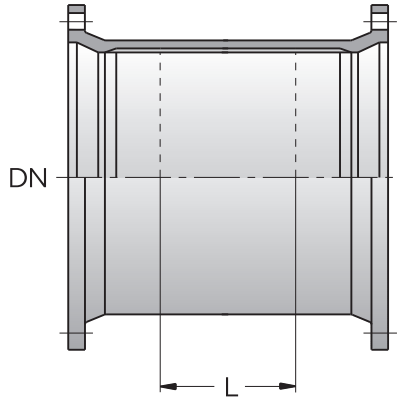

Nennweite	Maße in mm	Gewichte in kg ≈ [1])	
DN	L	ZMA	Guß PN 10 – PN 25
400	190	2,9	79
500	200	3,8	107
600	210	4,7	145
700	220	5,7	190
800	230	6,8	241
900	240	8	305
1000	250	9,2	386

[1]) ohne Stopfbuchsenringe

Bögen 90º

MMQ-Stücke

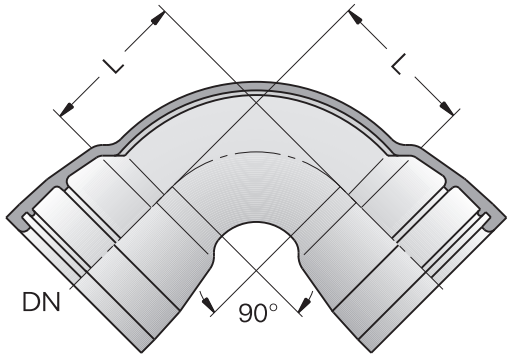

Nennweite	Maße in mm	Gewichte in kg ≈	
DN	L	ZMA	Guß PN 10 – PN 40
80	100	0,3	8
100	125	0,4	10,2
125	150	0,6	14,5
150	175	0,9	19,2
200	225	1,5	30,5
250	280	2,3	46
300	330	3,3	64

Bögen 45º

MMK-Stücke

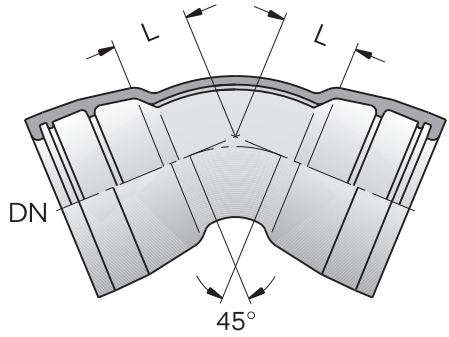

Nennweite	Maße in mm	Gewichte in kg ≈	
DN	L	ZMA	Guß PN 10 – PN 40
80	55	0,2	7,1
100	65	0,3	8,8
125	75	0,4	12,3
150	85	0,5	15,9
200	110	0,9	24,5[1)]
250	130	1,3	35,5
300	155	1,8	48,5
(350)	175	4,1	62
400	200	5,3	79
500	240	8	127
600	285	11,4	184
700	330	15,4	296[1)]
800	375	19,9	406[1)]
900	420	25,1	578[1)]
1000	465	30,8	737[1)]

[1)] nur bis PN 25

Bögen 30º

MMK-Stücke

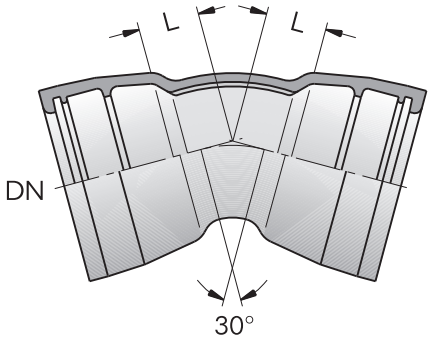

Nennweite	Maße in mm	Gewichte in kg ≈	
DN	L	ZMA	Guß PN 10 – PN 40
80	45	0,1	6,8
100	50	0,2	8,3
125	55	0,3	11,6
150	65	0,4	14,8
200	80	0,6	22[1]
250	95	1	32
300	110	1,3	43
(350)	125	3	54,5
400	140	3,8	69
500	170	5,8	109
600	200	8,1	156
700	230	10,9	254[1)]
800	260	14,1	346[1)]
900	290	17,7	496[1)]
1000	320	21,7	630[1)]

[1]) nur bis PN 25

Bögen 22$^{1}/_{2}^{0}$

MMK-Stücke

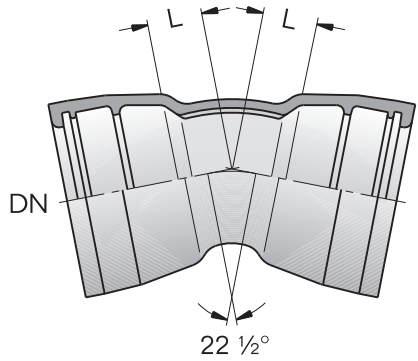

Nennweite	Maße in mm	Gewichte in kg ≈	
DN	L	ZMA	Guß PN 10 – PN 40
80	40	0,1	6,7
100	45	0,2	8,1
125	50	0,2	11,2
150	55	0,3	14,2
200	65	0,5	21
250	75	0,8	30,5
300	90	1,1	40,5
(350)	100	2,4	50,5
400	110	3	63,5
500	135	4,6	100
600	155	6,5	141
700	180	8,7	232[1)]
800	205	11,2	316[1)]
900	225	14	456[1)]
1000	250	17,1	576[1)]

[1)] nur bis PN 25

Bögen 11¹/₄⁰

MMK-Stücke

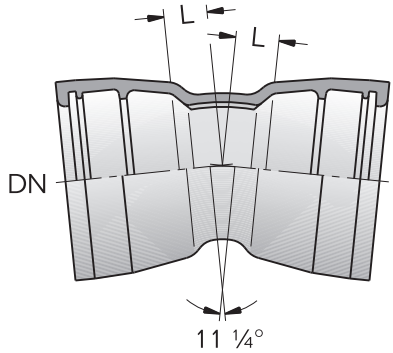

Nennweite	Maße in mm	Gewichte in kg ≈	
DN	L	ZMA	Guß PN 10 – PN 40
80	30	0,1	6,5
100	35	0,1	7,8
125	35	0,2	10,6
150	40	0,2	13,4
200	45	0,4	19,6
250	50	0,5	27,5
300	60	0,7	36,5
(350)	65	1,6	45
400	70	2	56
500	85	2,9	87
600	95	4	120
700	110	5,3	201[1)]
800	125	6,8	271[1)]
900	135	8,5	394[1)]
1000	150	10,3	496[1)]

[1)] nur bis PN 25

Doppelmuffenstücke mit Flanschabzweig

MMA-Stücke

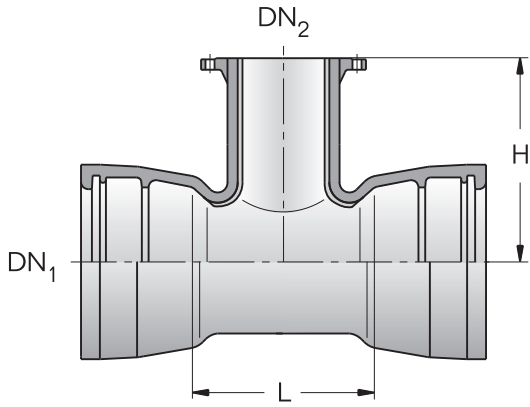

Nennweite		Maße in mm		Gewicht in kg ≈				
					Guß			
DN_1	DN_2	L	H	ZMA	PN 10	PN 16	PN 25	PN 40
80	40[1)]	170	155	0,4		9,7		
	50[1)]	170	160	0,4		10,5		
	80	170	165	0,4		12,8		
100	40[1)]	170	170	0,4		11,3		
	50[1)]	170	170	0,4		12		
	80	170	175	0,5		14,5		
	100	190	180	0,6	15,9		16,4	
125	40[1)]	170	185	0,5		14,5		
	80	170	190	0,6		17,9		
	100	195	195	0,7	19,6		20	
	125	225	200	0,9	22		22,5	23,5
150	40[1)]	170	195	0,6		19		
	50[1)]	170	200	0,6		20		
	80	170	205	0,7		21		
	100	195	210	0,8	23		23,5	
	150	255	220	1,1	28		29	31

[1)] in DIN EN 545 nicht enthalten

Doppelmuffenstücke mit Flanschabzweig

MMA-Stücke

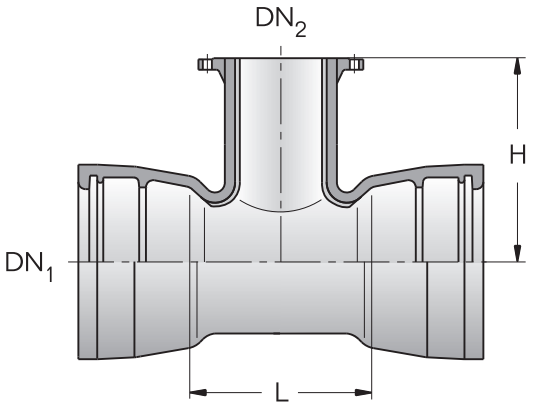

Nennweite		Maße in mm		Gewicht in kg ≈				
					Guß			
DN_1	DN_2	L	H	ZMA	PN 10	PN 16	PN 25	PN 40
200	40[1)]	175	230	0,8		27,8		
	50[1)]	175	230	0,8		28		
	80	175	235	0,9		28,5		
	100	200	240	1,1	30,5		31	
	150	255	250	1,4	36,5		37,5	39,5
	200	315	260	1,8	43	42,5	44,5	49,5
250	80	180	265	1,1		38		
	100	200	270	1,3	39,5		40	
	150	260	280	1,7	45,5		46,5	48,5
	200	315	290	2,1	53,5	53,5	55,5	60,5
	250	375	300	2,5	62,5	62,5	66	74
300	80	180	295	1,3		48		
	100	205	300	1,5	50		50,5	
	150	260	310	2,0	56		57	59
	200	320	320	2,5	65,5	65,5	67,5	72,5
	300	435	340	3,4	86	85,5	90,5	114
(350)	100	205	330	2,7	59		59,5	
	200	325	350	4,3	77,5	77	79	84
	(350)	495	380	7,4	110	113	120	139
400	80	185	355	2,7		68		
	100	210	360	3,1	71,5		72	
	150	270	370	4,1	81		82	84,5
	200	325	380	4,9	91	91	93	98
	300	440	400	6,5	116	116	117	135
	400	560	420	9,4	141	146	156	186

[1)] in DIN EN 545 nicht enthalten

Doppelmuffenstücke mit Flanschabzweig

MMA-Stücke

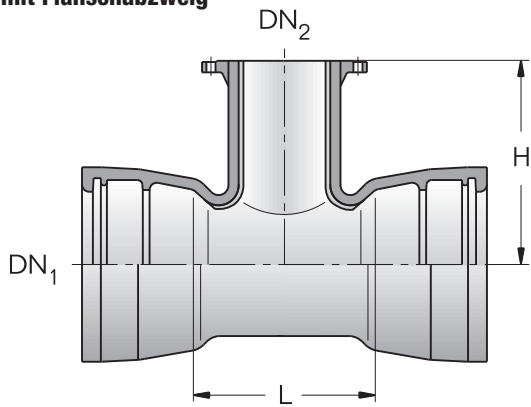

Nennweite		Maße in mm		Gewicht in kg ≈				
					Guß			
DN_1	DN_2	L	H	ZMA	PN 10	PN 16	PN 25	PN 40
	80[1)]	215	415	4	103		104	
	100	215	420	4	104		104	
	150[1)]	330	430	5	126		128	128
	200	330	440	6,1	130	130	132	135
500	250[1)]	450	450	7	154	154	158	173
	300[1)]	450	460	8,3	156	156	161	177
	(350)[1)]	565	470	10	183	186	194	230
	400	565	480	11,5	188	193	200	234
	500	680	500	13,9	222	237	246	273
	80[1)]	340	475	7		163		
	100[1)]	340	480	7	164		165	
	150[1)]	340	490	7,5	166		167	168
	200	340	500	7,5	170	170	172	176
600	250[1)]	570	510	10	224	224	228	238
	(350)[1)]	570	530	11	235	238	245	266
	400	570	540	13,7	240	245	256	284
	500[1)]	800	560	18	303	317	327	361
	600	800	580	19,3	323	348	358	412
	80[1)]	345	505	8,7	250		250	–
	100[1)]	345	510	8,7	250		250	–
	150[1)]	345	520	8,7	253		263	–
	200	345	525	8,7	256	256	227	–
700	300[1)]	575	540	15	327	327	343	–
	400	575	555	15,3	335	340	304	–
	500[1)]	925	570	24	432	446	480	–
	600[1)]	925	585	24	457	481	502	–
	700	925	600	24	478	491	431	–

[1)] in DIN EN 545 nicht enthalten

Doppelmuffenstücke mit Flanschabzweig

MMA-Stücke

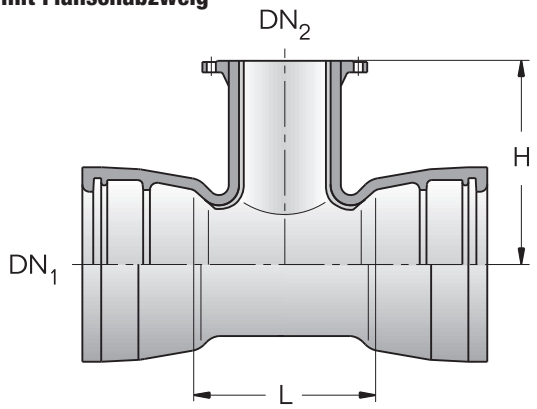

Nennweite		Maße in mm		Gewicht in kg ≈				
					Guß			
DN_1	DN_2	L	H	ZMA	PN 10	PN 16	PN 25	PN 40
	100[1)]	350	570	10,1	325		326	–
	200	350	585	10,1	331	331	319	–
	300[1)]	580	600	10,1	417	417	422	–
800	400	580	615	17,6	424	429	440	–
	500[1)]	1045	630	17,6	590	605	617	–
	600	1045	645	31	606	631	620	–
	800	1045	675	31	652	670	680	–
	150[1)]	355	640	11,5	455	444		
	200	355	645	11,5	458	458	456	–
	250[1)]	590	655	14	557	557	477	–
	300[1)]	590	660	20	561	561	561	–
900	400	590	675	20	570	575	577	–
	500[1)]	1170	690	38,5	813	827	861	–
	600	1170	705	38,5	829	854	852	–
	800[1)]	1170	735	39	873	890	890	–
	900	1170	750	39	898	919	1090	–
	200	360	705	13	561	561	561	–
	300[1)]	595	720	22,5	683	683	683	–
	(350)[1)]	595	730	22,5	686	689	689	–
	400	595	735	22,5	691	696	697	–
1000	500[1)]	1290	750	47	1033	1047	1050	–
	600	1290	765	47	1048	1073	1070	–
	800[1)]	1290	795	47	1091	1109	1112	–
	900[1)]	1290	810	47	1115	1137	1196	–
	1000	1290	825	47	1149	1188	1247	–

[1)] in DIN EN 545 nicht enthalten

Doppelmuffenstücke mit Muffenstutzen

MMB-Stücke

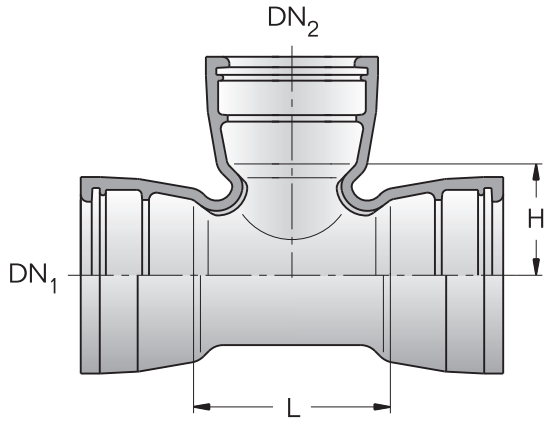

Nennweite		Maße in mm		Gewicht in kg ≈	
					Guß
DN_1	DN_2	L	H	ZMA	PN 10–PN 40
80	40[1)]	170	80	0,3	10,1
	80	170	85	0,3	11,5
100	40[1)]	170	90	0,4	11,7
	80	170	95	0,4	13,2
	100	190	95	0,4	14,2
125	40[1)]	170	100	0,5	15,1
	80	170	105	0,5	16,6
	100	195	110	0,5	17,9
	125	225	110	0,6	19,9
150	40[1)]	170	115	0,5	18,2
	80	170	120	0,6	19,8
	100	195	120	0,6	21,0
	150	255	125	0,8	25,5

[1)] in Schraubmuffenausführung

Doppelmuffenstücke mit Muffenstutzen

MMB-Stücke

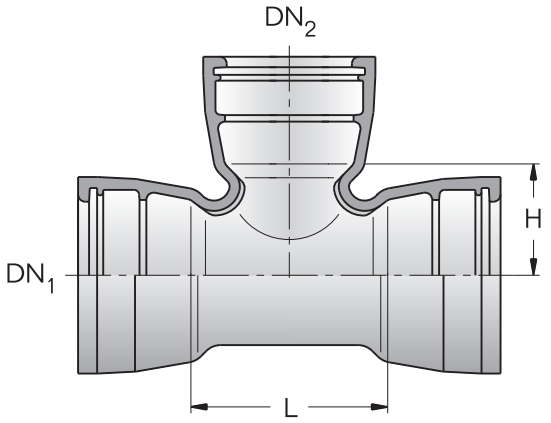

Nennweite		Maße in mm		Gewicht in kg ≈	
					Guß
DN_1	DN_2	L	H	ZMA	PN 10–PN 40
	40[1]	175	140	0,7	25,5
	80	175	145	0,8	25,5
200	100	200	145	0,9	29
	150	255	150	1,1	33,5
	200	315	155	1,3	39
	80	180	170	1	36
	100	200	170	1,1	38
250	150	260	175	1,4	43,5
	200	315	180	1,7	49,5
	250	375	190	2	56
	80[2]	180	195	1,2	43,5
	100	205	195	1,3	48
300	150	260	200	1,7	54,5
	200	320	205	2	61,5
	300	435	220	2,7	78

[1] in Schraubmuffenausführung
[2] in DIN EN 545 nicht enthalten

Doppelmuffen-Übergangsstücke

MMR-Stücke

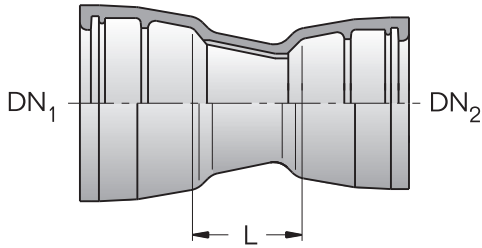

Nennweite		Maße in mm	Gewicht in kg ≈	
DN_1	DN_2	L	ZMA	Guß PN 10–PN 40
100	80	90	0,2	7,5
125	80	140	0,3	9,9
	100	100	0,2	9,8
150	80	190	0,5	12,3
	100	150	0,4	12,3
	125	100	0,3	12,6
200	100	250	0,8	18,3
	125	200	0,7	18,7
	150	150	0,5	18,7
250	125	300	1,2	26,5
	150	250	1	26,5
	200	150	0,7	26
300	150	350	1,6	36
	200	250	1,3	35,5
	250	150	0,9	34,5

Doppelmuffen-Übergangsstücke

MMR-Stücke

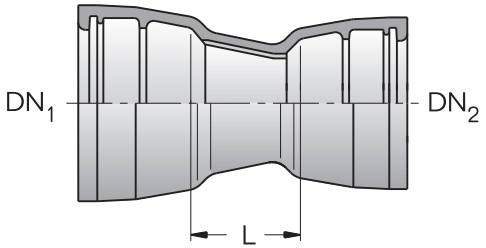

Nennweite		Maße in mm	Gewicht in kg ≈	
				Guß
DN_1	DN_2	L	ZMA	PN 10–PN 40
	200	360	2,7	48
(350)	250	260	2,2	47
	300	160	1,4	45
	250	360	3,3	60,5
400	300	260	2,5	58
	(350)	160	2	55,5
500	(350)	360	5,3	88
	400	260	4	83
600	400	460	8	128
	500	260	5	116
700	500	480	10	194[1)]
	600	280	6,3	175[1)]
800	600	480	11,7	254[1)]
	700	280	7,3	247[1)]
900	700	480	13,3	363[1)]
	800	280	8,3	340[1)]
1000	800	480	15	453[1)]
	900	280	9,2	442[1)]

[1)] nur bis PN 25

Doppelflansch-Bögen 90°

Q-Stücke

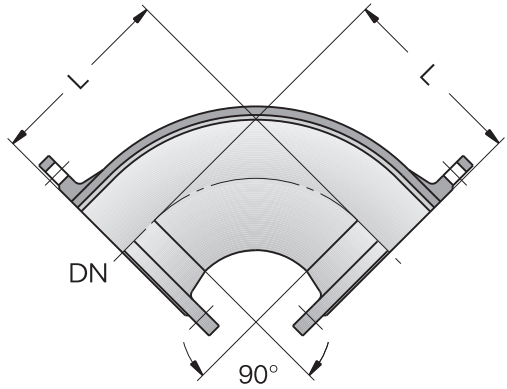

Nennweite	Maße in mm	Gewicht in kg ≈				
			Guß			
DN	L	ZMA	PN 10	PN 16	PN 25	PN 40
80	165	0,5	9,5			
100	180	0,6	11,9		12,9	
125	200	0,9	15,6		17	19,4
150	220	1,2	20,5		22,5	26,5
200	260	1,8	31	30,5	34,5	44
250	350	3	50	49	56,5	74
300	400	4,1	70	69,5	79,5	108
(350)	450	9	90,5	96	111	155
400	500	11,5	116	126	147	216
500	600	17	184	212	232	300
600	700	24	276	326	346	455
700	800	31,5	394	420	482	–
800	900	40,5	541	578	660	–
900	1000	51	709	751	855	–
1000	1100	63	919	998	1135	–

Doppelflansch-Bögen 45º

FFK-Stücke

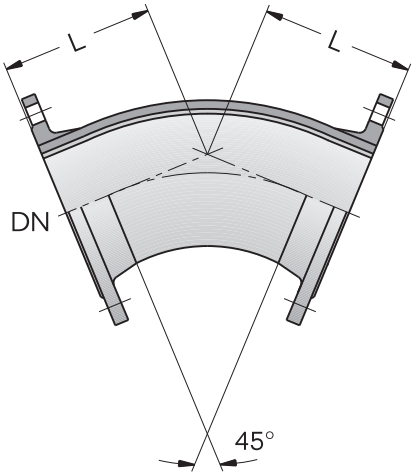

Nennweite	Maße in mm	Gewicht in kg ≈				
			Guß			
DN	L	ZMA	PN 10	PN 16	PN 25	PN 40
80	130	0,4	9,1			
100	140	0,6	11,4		12,4	
125	150	0,8	14,6		16	18,4
150	160	1	18,7		20,5	24,5
200	180	1,5	27,5	27	31	40,5
250	350	3,5	55	54	61,5	79
300	400	4,8	76,5	76,5	87	114
(350)	298	7	77	82,5	97,5	147
400	324	8,6	96,5	106	127	197
500	375	12,5	145	175	198	265
600	426	17	212	266	294	397
700	478	22,5	293	326	393	–
800	529	28,5	403	442	536	–
900	581	35	519	567	682	–
1000	632	42	668	751	899	–

Doppelflansch-Bögen 30º

FFK-Stücke

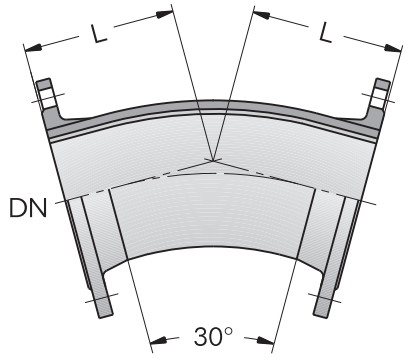

Nennweite	Maße in mm	Gewicht in kg ≈		
			Guß	
DN	L	ZMA	PN 10	PN 16
80	130	0,3	10	
100	140	0,6	11,9	
125	150	1	16	
150	160	1	19,6	
200	180	1,5	29	28,5
250	210	2	45	44
300	255	3	63	62
(350)	165	4	57	62,5
400	183	9	73	82,5
500	220	10	109	137
600	309	14	212	257
700	346	16	360	386
800	383	21	493	529

Höhere Drücke auf Anfrage

Doppelflansch-Bögen 22½º

FFK-Stücke

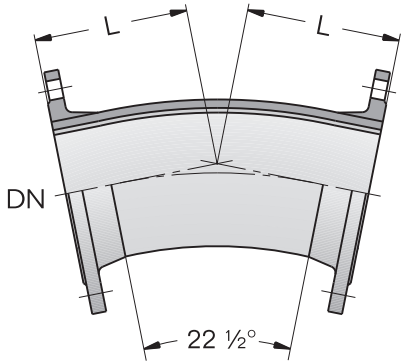

Nennweite	Maße in mm	Gewicht in kg ≈		
			Guß	
DN	L	ZMA	PN 10	PN 16
80	130	0,5	10	
100	140	0,7	11,9	
125	150	1	16	
150	160	1,2	19,7	
200	180	1,8	29	27,5
250	210	2,6	45	44
300	255	3,7	63	62
(350)	140	3,5	53	58,5
400	153	4,3	67	75,5
500	185	6,5	99	127
600	254	10,6	182	227
700	284	16,6	313	339
800	314	21	428	464

Höhere Drücke auf Anfrage

Doppelflansch-Bögen 11¼°

FFK-Stücke

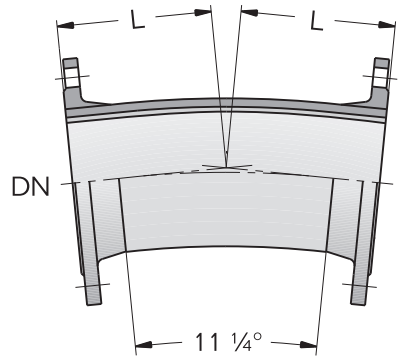

Nennweite	Maße in mm	Gewicht in kg ≈		
			Guß	
DN	L	ZMA	PN 10	PN 16
80	130	0,5	10	
100	140	0,7	11,9	
125	150	1	16	
150	160	1,2	19,7	
200	180	1,8	26	25
250	210	2,6	45	44
300	255	3,7	63	62
(350)	105	2,6	47,5	53
400	113	3,2	58	67,5
500	135	4,7	85	113
600	174	7,3	157	202
700	194	11,4	243	269
800	213	14,2	330	366

Höhere Drücke auf Anfrage

Doppelflanschstücke mit Flanschabzweig

T-Stücke

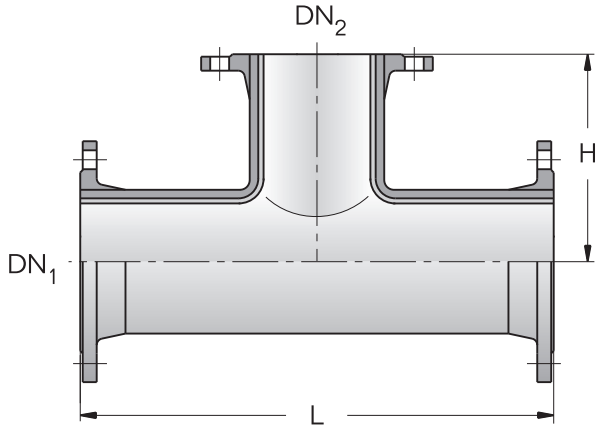

Nennweite		Maße in mm		Gewicht in kg ≈				
					Guß			
DN1	DN2	L	H	ZMA	PN 10	PN 16	PN 25	PN 40
80	50[1)]	330	160	0,7		13,6		
	80	330	165	0,7		15,4		
100	50[1)]	360	170	0,8		16,6	17,6	17,6
	80	360	175	0,9		18,4	19,4	19,4
	100	360	180	1		19,4	21	21
125	80	400	190	1,2		23	24,5	24,5
	100	400	195	1,2		24	26	28,5
	125	400	200	1,3		25,5	27,5	31
150	80	440	205	1,5		28	30,5	34,5
	100	440	210	1,6		29,5	32	36
	125	440	215	1,6		31	34	39
	150	440	220	1,7		32	35	40,5
200	80	520	235	2,3	42,5	42	47	56
	100	520	240	2,4	43	42,5	47	56
	150	520	250	2,5	46,5	46	51	62
	200	520	260	2,6	50	49,5	55,5	69,5

[1)] in DIN EN 545 nicht enthalten

Doppelflanschstücke mit Flanschabzweig

T-Stücke

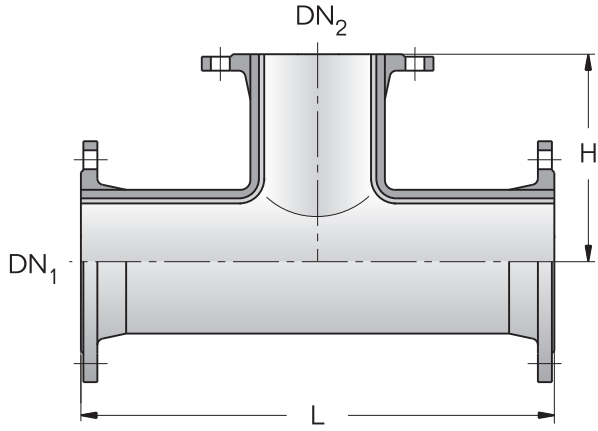

Nennweite		Maße in mm		Gewicht in kg ≈				
					Guß			
DN_1	DN_2	L	H	ZMA	PN 10	PN 16	PN 25	PN 40
250	80[1)]	700	265	3,9	67,5	66,5	73,5	91
	100	700	275	3,9	68	67	75	92
	150[1)]	700	300	3,9	72	71,5	79,5	99
	200	700	325	4,3	76,5	75,5	84,5	107
	250	700	350	4,5	83	82	92,5	119
300	100	800	300	5,2	94	93	104	131
	200	800	350	5,6	102	101	113	145
	300	800	400	6,1	117	115	131	171
(350)	100	850	325	10,5	117	122	138	182
	200	850	325	10,5	122	128	144	211
	(350)	850	425	12,2	144	152	174	237
400	100	900	350	12,6	144	154	175	244
	200	900	350	12,7	150	159	182	255
	400	900	450	15,5	177	191	222	321
500	100	1000	400	17,5	213	242	262	331
	200	1000	400	17,5	218	247	268	353
	400	1000	500	19,3	244	277	308	407
	500	1000	500	19,4	256	298	328	426

[1)] in DIN EN 545 nicht enthalten

Doppelflanschstücke mit Flanschabzweig

T-Stücke

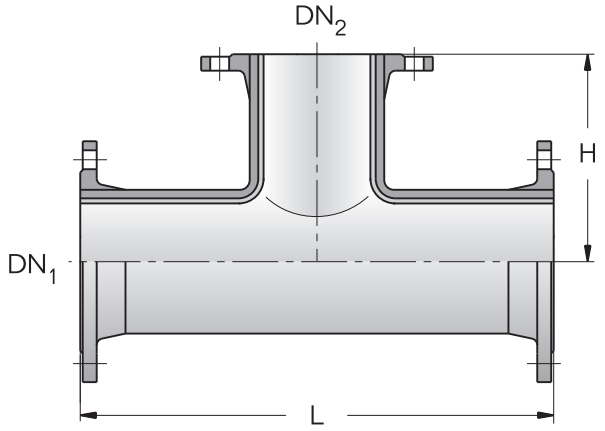

Nennweite		Maße in mm		Gewicht in kg ≈				
					Guß			
DN_1	DN_2	L	H	ZMA	PN 10	PN 16	PN 25	PN 40
600	80[1)]	1100	450	23	304	353	374	–
	100[1)]	1100	450	23	304	354	375	–
	150[1)]	1100	450	23	307	356	378	–
	200	1100	450	23	309	359	382	497
	300[1)]	1100	550	24	326	375	401	–
	400	1100	550	25	334	389	421	561
	500[1)]	1100	550	25	345	409	440	–
	600	1100	550	25	361	435	467	623
700	200	650	525	16,1	276	302	377	–
	400	870	555	22,5	353	383	454	–
	700	1200	600	31	489	528	609	–
800	200	690	585	19,5	360	396	485	–
	400	910	615	27	450	491	588	–
	600	1350	645	39,5	610	670	777	–
	800	1350	675	39,5	652	706	837	–
900	200	730	645	23	447	490	603	–
	400	950	675	31,5	552	601	718	–
	600	1500	705	49	798	866	981	–
	900	1500	750	49	869	934	1071	–
1000	200	770	705	27	558	637	782	–
	400	990	735	36	681	764	913	–
	600	1650	765	59,5	1019	1123	1270	–
	1000	1650	825	59,5	1124	1242	1417	–

[1)] in DIN EN 545 nicht enthalten

Flanschstücke mit zwei Flanschstutzen

TT-Stücke

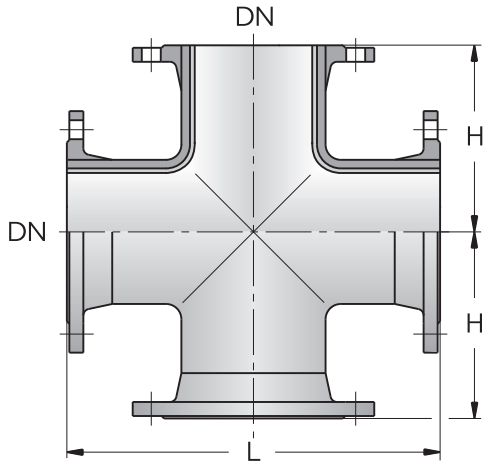

Nennweite	Maße in mm		Gewicht in kg ≈				
				Guß			
DN	L	H	ZMA	PN 10	PN 16	PN 25	PN 40
80	330	165	0,5	20			
100	360	180	1	25		26,5	
125	400	200	1,5	32,5		35,5	40
150	440	220	1,5	41,5		45,5	53
200	520	260	3	62,5	62	70	66,5
250	700	350	5	104	102	117	151
300	800	400	6	145	143	163	217

Doppelflanschübergangsstücke

FFR-Stücke

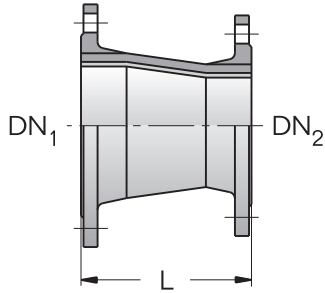

Nennweite		Maße in mm	Gewicht in kg ≈				
				Guß			
DN_1	DN_2	L	ZMA	PN 10	PN 16	PN 25	PN 40
80	40[1)]	200	0,3		6,7		
	50[1)]	200	0,3		7,2		
	65	200	0,3		8,2	8,2	
100	50[1)]	200	0,3		8,1	8,6	
	65[1)]	200	0,4		8,8	9,1	
	80	200	0,4		9,3	9,3	
125	80[1)]	200	0,4		10,5	11,2	12,4
	100	200	0,5		11,4	12,6	13,8
150	80[1)]	200	0,5		12	13	14,9
	100[1)]	200	0,5		12,8	14,3	16,2
	125	200	0,6		14,1	15,8	18,9
200	80[1)]	300	0,9	18	17,7	19,7	24,4
	100[1)]	300	1	18,6	18,4	21	25,5
	125[1)]	300	1	20	19,9	22,5	28,5
	150	300	1,1	22	22	25	31,5

1) nach DIN EN 545 nicht enthalten

Doppelflanschübergangsstücke

FFR-Stücke

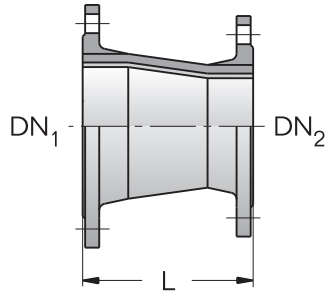

Nennweite		Maße in mm	Gewicht in kg ≈				
				Guß			
DN_1	DN_2	L	ZMA	PN 10	PN 16	PN 25	PN 40
250	100[1)]	300	1,4	24	23,5	27,5	36,5
	150[1)]	300	1,4	27	26,5	31	42
	200	300	1,4	30,5	30	35,5	49
300	200[1)]	300	1,6	35,5	35	42	60
	250	300	1,7	41	40	48,5	71
(350)	250[1)]	300	2,6	45	47,5	59	90,5
	300	300	2,8	50	52,5	65	103
400	200[1)]	300	2,9	45,5	50,5	63,5	113
	250[1)]	300	2,9	50,5	55	69,5	113
	300[1)]	300	3,1	55	59,5	75	126
	(350)	300	3,9	59,5	67	85	141
500	400	600	9,4	110	130	153	221
600	500	600	11,5	149	190	216	303
700	600	600	13,6	195	236	285	–
800	700	600	15,7	250	285	363	–
900	600[1)]	600	16,8	263	310	421	–
	800	600	17,8	308	352	461	–
1000	900	600	19,8	373	438	576	–

[1)] in DIN EN 545 nicht enthalten

Formstücke aus duktilem Eisen
U-Stücke mit Schraub-/NOVO-Muffe

Werkstoff: GGG nach DIN EN 545
Ausführung: innen emailliert
Sonderausführung: eine Seite Schraubmuffe nach DIN 28 601
eine Seite NOVO-Muffe nach DIN 28 603 mit Vorkammer

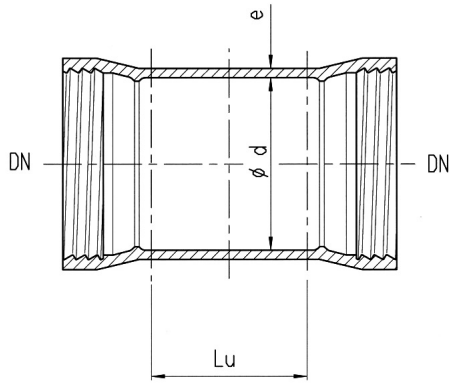

Nennweite	Maße in mm			Gewicht in kg
DN	ø d	Lu	e	Gewicht in kg
80	109	160	7,0	10,0
100	130	160	7,2	13,5
125	156	165	7,5	15,5
150	183	165	7,8	22,5

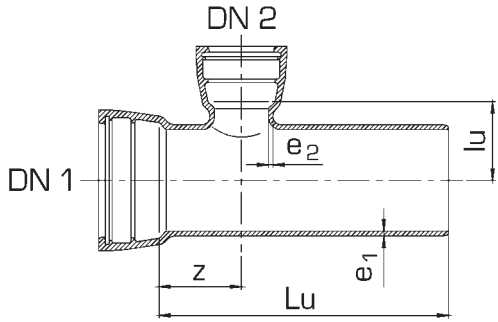

Auch mit NovoSIT®-Muffe

Nennweite		Maße in mm					Gewicht in kg≈[1)]
DN 1	**DN 2**	**Lu**	**lu**	**z**	**e_1**	**e_2**	**PN 10/PN 16**
40*	40	400	105	132	7,0	7,0	8,5
80	80	400	86	106	7,0	7,0	14,0
100	80	400	95	120	7,2	7,0	15,0
	100	400	95	120		7,2	16,0
150	80	450	120	128	7,8	7,0	25,0
	100	450	120	128		7,2	26,0
	125	450	125	128		7,5	28,0

[1)] ohne Schraubringe

* Werknorm

Formstücke aus duktilem Eisen - nach Werksnorm
Muffenstücke mit Flanschstutzen – A-Stücke

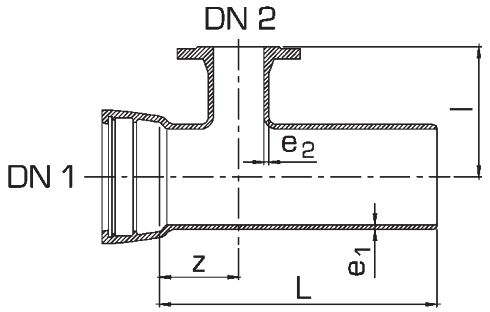

Auch mit NovoSIT®-Muffe

Nennweite		Maße in mm					Gewichte in kg ≈[1]	
DN 1	DN 2	L	l	z	e_1	e_2	mit Schraubmuffen PN 10/PN 16	mit TYTON-Muffe PN 10/PN 16
40	40	400	150	78	7,0	7,0	10,0	–
50	40	400	150	85	7,0	7,0	10,5	–
	50	400	150	85			12,0	–
80	40	400	180	106	7,0	7,0	12,3	12,3
	50	400	180	106			13,0	13,0
	80	400	180	106			15,1	15,7
100	40	400	200	120	7,2	7,0	15,7	16,2
	50	400	200	120		7,0	15,5	15,5
	65	400	200	120		7,0	16,0	16,0
	80	400	200	120		7,0	17,5	18,4
	100	400	200	120		7,2	18,7	18,8

[1] ohne Schraubringe

Fortsetzung Seite 1.071

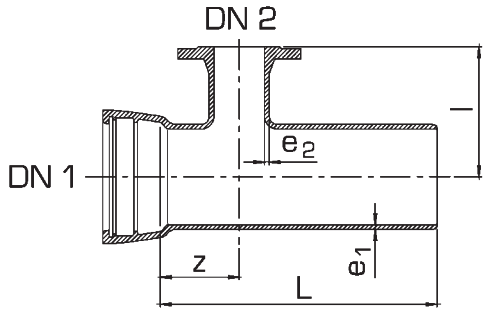

Auch mit NovoSIT®-Muffe

Nennweite		Maße in mm					Gewichte in kg ≈[1]	
DN 1	DN 2	L	l	z	e_1	e_2	mit Schraubmuffen PN 10/PN 16	mit TYTON-Muffe PN 10/PN 16
125	40	425	190	112	7,5	7,0	17,5	17,5
	50	425	190	112		7,0	18,0	18,0
	80	425	190	112		7,0	20,0	22,5
	100	425	195	112		7,2	21,6	23,5
	125	425	200	112		7,5	26,0	26,0
150	40	450	205	128	7,8	7,0	24,8	23,0
	50	450	205	128		7,0	24,0	24,0
	80	450	205	128		7,0	26,4	28,0
	100	450	210	128		7,2	25,0	29,2
	125	450	210	128		7,5	28,5	28,5
	150	450	210	128		7,8	30,4	30,4
200	50	600	240	190	8,4	7,0	46,0	46,0
	80	600	240	190		7,0	50,0	55,0
	100	600	250	190		7,2	55,0	51,0
	150	600	275	240		7,8	58,0	58,0
	200	600	300	240		8,4	64,8	60,0
300	80	800	300	260	9,6	7,0	119,5	119,5
	100	800	300	260		7,2	121,0	121,0
	150	800	300	260		7,8	126,5	126,5
400	400	1000	450	330	10,8	10,8	186,0	186,0

[1] ohne Schraubringe

Formstücke aus duktilem Eisen IT- und MI-Stücke für Schieber mit Muffenanschluß nach DIN 28603 (TYTON®) und Novo (nach Werksnorm)

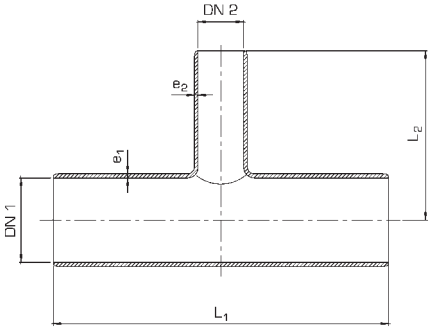

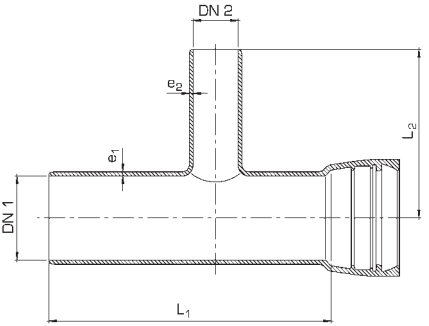

Werkstoffe: GGG nach DIN EN 545
Ausführung: innen emailliert

Werkstoff: GGG nach DIN EN 545
Ausführung: Muffe Novo® (Werknorm)
innen emailliert

IT-Stücke							MI-Stücke						
Nenn-weite	Maße in mm					Gewicht in kg ≈	Nenn-weite	Maße in mm					Gewicht in kg ≈
DN1	DN2	L_1	L_2	e_1	e_2		DN1	DN2	L_1	L_2	e_1	e_2	
80	40	540	270	7,0	7,0	12,0	80	80	455	270	7,0	7,0	14,0
	50				7,0	12,5							
	80				7,0	13,0							
100	40	550	275	7,2	7,0	12,0	100	80	460	275	7,2	7,0	16,8
	50				7,0	13,0		100				7,2	17,0
	80				7,0	14,5							
	100				7,2	15,0							
125	40	600	300	7,5	7,0	17,0	125	80	510	300	7,5	7,0	22,5
	50				7,0	19,0		100				7,2	23,5
	80				7,0	20,0		125				7,5	26,5
	100				7,2	21,0							
	125				7,5	24,0							

Formstücke aus duktilem Eisen IT- und MI-Stücke für Schieber mit Muffenanschluß nach DIN 28603 TYTON® und Novo nach Werksnorm

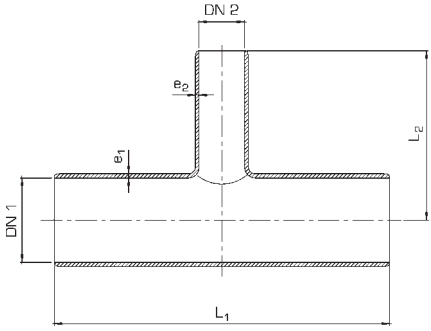

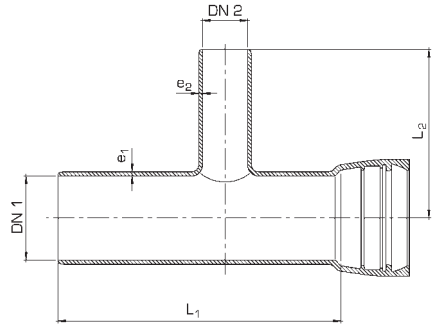

IT-Stücke							MI-Stücke						
Nenn-weite	Maße in mm					Gewicht in kg ≈	Nenn-weite	Maße in mm					Gewicht in kg ≈
DN1	DN2	L1	L2	e1	e2		DN1	DN2	L1	L2	e1	e2	
150	40	620	310	7,8	7,0	21,5	150	80	525	310	7,8	7,0	27,0
	50				7,0	22,5		100				7,2	28,0
	80				7,0	23,0		125				7,5	29,0
	100				7,2	24,5		150				7,8	30,0
	125				7,5	25,0							
	150				7,8	26,7							
200	80	650	325	8,4	7,0	34,0	200	80	550	325	8,4	7,0	37,0
	100				7,2	35,0		100				7,2	38,0
	125				7,8	36,0		125				7,5	39,0
	150				8,4	36,5		150				7,8	40,0
	200				9,0	38,5		200				8,4	43,0
250	80	870	435	9,0	7,0	45,0	250	100	705	405	9,0	7,2	60,0
	100				7,2	47,0		150				7,8	62,0
	150				7,8	48,5		200				8,4	65,5
	200				8,4	51,5		250				9,0	66,0
	250				9,0	55,0							
300	80	870	435	9,6	7,0	64,5	300	80	760	435	9,6	7,0	77,0
	100				7,2	68,0		100				7,2	82,0
	150				7,8	70,0		150				7,8	86,0
	200				8,4	72,0		200				8,4	84,00
	300				9,6	77,0		300				9,6	103,0

Formstücke aus duktilem Eisen - nach Werksnorm
Muffen-Bogen MK-Stücke 11°

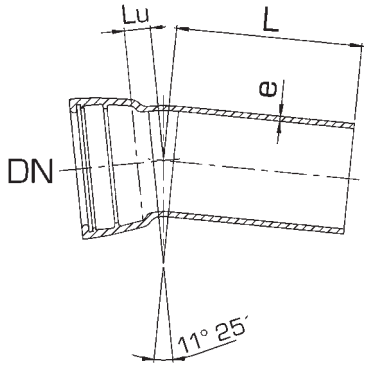

Auch mit NovoSIT®-Muffe

Nennweite	Maße in mm			Gewicht in kg ≈ [1]		
DN	L	Lu	e	mit Schraubmuffen PN 10/PN 16	mit TYTON®-Muffen PN 10/PN 16	mit Stopf-buchsmuffen PN 10/PN 16
40	175	83	7,0	6,5	–	–
50	171	131	7,0	8,5	–	–
65	187	67	7,0	11,5	–	–
80	240	30	7,0	7,1	7,6	–
100	243	33	7,2	9,2	9,8	–
125	261	36	7,5	12,4	14,0	–
150	284	40	7,8	16,7	18,0	–
200	311	46	8,4	24,8	27,0	–
250	255	50	9,0	33,5	37,8	–
300	260	60	9,6	44,0	47,0	–
350	235	65	10,2	47,0	46,0	54,0
400	238	70	10,8	56,0	66,9	65,0
500	250	85	12,0	–	83,2	95,0
600	287	95	13,2	–	163,0	185,0
700	340	110	14,4	–	249,0	258,0
800	375	125	15,6	–	286,0	292,0

[1] ohne Schraub- bzw. Stopfbuchsringe

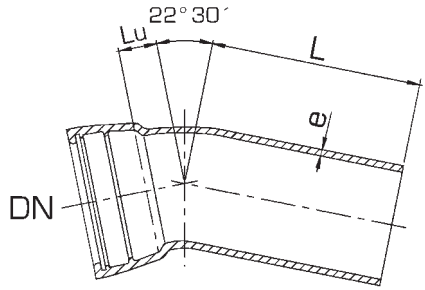

Auch mit NovoSIT®-Muffe

Nennweite	Maße in mm			Gewicht in kg ≈ [1]		
DN	L	Lu	e	mit Schraubmuffen PN 10/PN 16	mit TYTON®-Muffen PN 10/PN 16	mit Stopf-buchsmuffen PN 10/PN 16
40	179	142	7,0	7,5	–	–
50	240	162	7,0	10,0	–	–
65	232	152	7,0	12,0	–	–
80	248	38	7,0	7,0	8,1	–
100	253	43	7,2	9,2	9,7	–
125	274	49	7,5	13,5	15,1	–
150	299	55	7,8	17,3	18,4	–
200	331	66	8,4	27,0	29,2	–
250	260	75	9,0	36,0	37,8	–
300	265	90	9,6	47,5	50,2	–
350	270	100	10,2	53,0	52,0	60,0
400	278	110	10,8	65,0	76,7	74,0
500	300	135	12,0	–	97,0	110,0
600	357	155	13,2	–	163,0	185,0
700	420	190	14,4	–	336,0	–
800	455	205	15,6	–	460,0	–

[1] ohne Schraub- bzw. Stopfbuchsringe

Formstücke aus duktilem Eisen - nach Werksnorm
Muffen-Bogen MK-Stücke 30°

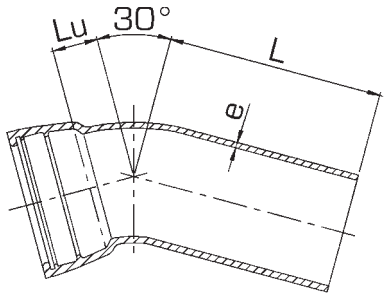

Auch mit NovoSIT®-Muffe

Nennweite	Maße in mm			Gewicht in kg ≈ [1]		
DN	L	Lu	e	mit Schraubmuffen PN 10/PN 16	mit TYTON®-Muffen PN 10/PN 16	mit Stopf-buchsmuffen PN 10/PN 16
40	201	126	7,0	7,5	–	–
50	243	165	7,0	10,0	–	–
65	298	218	7,0	14,5	–	–
80	253	44	7,0	7,4	7,4	–
100	260	50	7,2	10,1	10,8	–
125	283	57	7,5	14,0	15,1	–
150	309	65	7,8	18,6	20,0	–
200	345	80	8,4	29,2	30,8	–
250	270	95	9,0	36,7	38,9	–
300	280	110	9,6	48,0	52,9	–
350	295	125	10,2	57,0	56,0	64,0
400	308	140	10,8	71,0	76,5	80,0
500	335	170	12,0	–	107,0	120,0
600	412	200	13,2	–	178,0	185,0
700	480	250	14,4	–	286,0	–
800	510	260	15,6	–	350,0	–

[1] ohne Schraub- bzw. Stopfbuchsringe

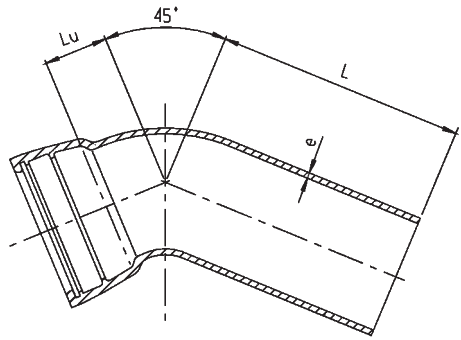

Auch mit NovoSIT®-Muffe

Nennweite	Maße in mm			Gewicht in kg ≈ [1]		
DN	L	Lu	e	mit Schraubmuffen PN 10/PN 16	mit TYTON®-Muffen PN 10/PN 16	mit Stopf-buchsmuffen PN 10/PN 16
40	210	135	7,0	7,5	–	–
50	252	174	7,0	10,0	–	–
65	303	223	7,0	14,5	–	–
80	265	55	7,0	7,0	8,4	–
100	274	65	7,2	9,8	10,8	–
125	301	76	7,5	14,9	16,2	–
150	331	87	7,8	19,4	20,5	–
200	374	109	8,4	31,3	33,5	–
250	300	130	9,0	42,0	44,3	–
300	315	155	9,6	56,2	59,4	–
350	345	175	10,2	68,0	68,0	79,0
400	368	200	10,8	93,0	91,0	105,0
450	420	220	11,4	106,0	106,0	–
500	405	240	12,0	–	187,0	143,0
600	529	285	13,2	–	250,5	265,0
700	610	380	14,4	–	441,0	–
800	625	375	15,6	–	–	–

[1] ohne Schraub- bzw. Stopfbuchsringe

Formstücke aus duktilem Eisen - nach Werksnorm
Muffen-Bogen MQ-Stücke 90°

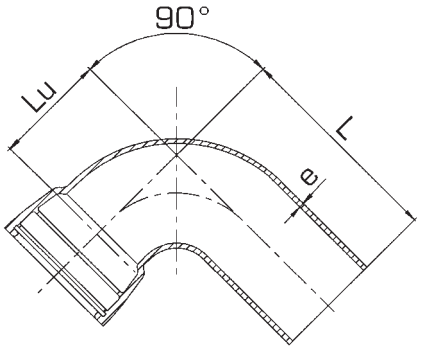

Auch mit NovoSIT®-Muffe

Nennweite	Maße in mm			Gewicht in kg ≈ [1]		
DN	L	Lu	e	mit Schraubmuffen PN 10/PN 16	mit TYTON®-Muffen PN 10/PN 16	mit Stopf-buchsmuffen PN 10/PN 16
40	200	60,0	7,0	9,5	–	–
50	340	200,0	7,0	11,0	–	–
65	370	215,0	7,0	15,0	–	–
80	312	102,4	7,0	8,0	9,0	–
100	333	123,0	7,2	10,8	11,2	–
125	374	148,8	7,5	16,1	18,4	–
150	419	174,5	7,8	23,8	25,4	–
200	491	226,0	8,4	43,2	43,8	–
250	583	280,0	9,0	–	76,1	–
300	660	330,0	9,6	–	83,2	–
350	580	410,0	10,2	–	139,0	150,0
400	625	430,0	10,8	–	186,3	156,0
500	715	550,0	12,0	–	235,4	225,0
600	805	645,0	13,2	–	314,0	325,0
700	900	720,0	14,4	–	473,0	482,0
800	1080	800,0	15,6	–	644,0	651,0

[1] ohne Schraub- bzw. Stopfbuchsringe

Doppelflansch-Fußbögen 90°

N-Stücke

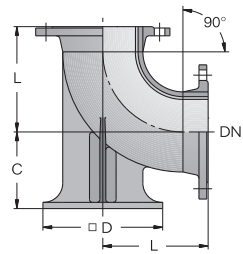

Nennweite	Maße in mm			Gewicht in kg ≈				
					Guß			
DN	L	C	□ D	ZMA	PN 10	PN 16	PN 25	PN 40
80	165	110	180	0,5	13			
100	180	125	200	0,6	16,8		17,8	
125	200	140	225	0,9	22		23,5	26
150	220	160	250	1,2	29,5		31,5	35,5
200	260	190	300	1,8	46	45,5	49,5	59
250	350	225	350	3	73,5	72,5	80	97,5
300	400	255	400	4,1	104	103	113	142
(350)	450	290	450	9	137	142	157	201
400	500	320	500	10,6	178	187	208	277
500	600	385	600	17	286	314	334	402
600	700	450	700	24	432	482	502	612

Formstücke aus duktilem Gußeisen nach DIN 28650
EN-Stücke mit TYTON®-Steckmuffe nach DIN 28603

Fußbögen 90°

EN-Stücke

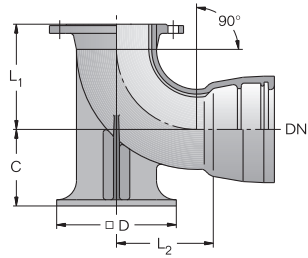

Nennweite	Maße in mm				Gewicht in kg ≈				
						Guß			
DN	L_1	L_2	C	□ D	ZMA	PN 10	PN 16	PN 25	PN 40
80	165	145	110	180	0,4	13,2			
100	180	158	125	200	0,6	17		17,5	

Formstücke aus duktilem Eisen - nach Werksnorm
Fußbogen 90° mit NOVO-Muffen MMN- und MMNR-Stücke

Werkstoff: GGG nach DIN EN 545
Ausführung: innen emailliert

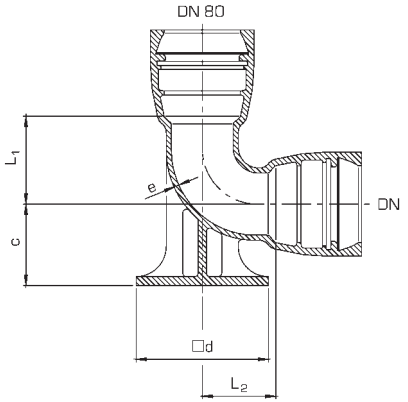

Nennweite	Maße in mm					Gewicht in kg
DN	L_1	L_2	c	□ d	e	Gewicht in kg
80	119	100	110	180	7,0	13,6
100	128	125	125	200	7,2	17,8
150	157	150	160	250	7,8	19,2
200	181	225	190	300	8,4	30,5

Auch mit 1, 2 oder 3 Warzen mit Zollgewinde lieferbar.

Muffe/Flansch

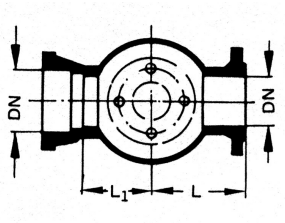

Hydrantenstutzen DN 80 mit WN-Trommelbohrung

DN	Maße in mm		Masse
	L_1	L	kg
80	100	200	28
100	125	225	37
125	125	225	42
150	150	250	56
200	200	300	91
250	225	325	120
300	275	375	175
400	350	450	308

Flansch/Flansch

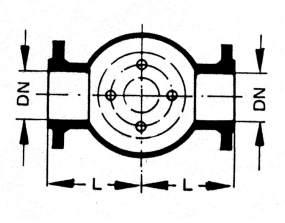

DN	Maße in mm	Masse
	L	kg
80	200	26
100	175[1)]	21
125	225	38
150	200[1)]	38
200	250[1)]	50
250	325	110
300	375	160
400	450	285

Muffe/Muffe

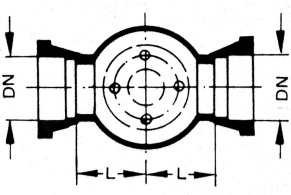

DN	Maße in mm	Masse
	L	kg
80	100	29
100	125	39
125	125	45
150	150	61
200	200	98
250	225	131
300	275	191
400	350	331

[1)] Kurzbaulängen

Flansch-T

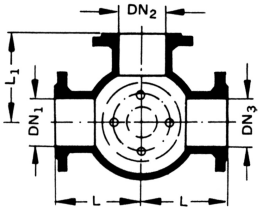

Hydrantenstutzen DN 80 mit WN-Trommelbohrung

DN_{1+3}	DN_2	Maße in mm		Masse
		L	L_1	kg
80	80	200	200	32
100	100	175[1)]	175[1)]	26
	80	175[1)]	175[1)]	25
125	125	225	225	47
	100	225	225	46
150	150	200[1)]	200[1)]	44
	125	250	250	60
	100	200[1)]	200[1)]	40
	80	250	250	58
200	200	250[1)]	250[1)]	70
	150	250[1)]	250[1)]	65
	100	250[1)]	250[1)]	61
250	250	325	325	128
	150	325	325	121
	100	325	325	117
300	300	375	375	182
400	400	450	450	317

Flansch-TT

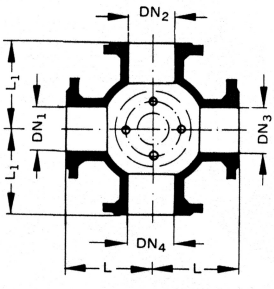

DN_{1+3}	DN_{2+4}	Maße in mm		Masse
		L	L_1	kg
80	80	200	200	38
100	100	175[1)]	175[1)]	32
125	125	225	225	56
	100	225	225	53
150	150	200[1)]	200[1)]	50
	100	200[1)]	200[1)]	42
200	200	250[1)]	250[1)]	83
	150	250[1)]	250[1)]	75
	100	250[1)]	250[1)]	69
250	250	325	325	147
	100	325	325	124
300	300	375	375	203
400	400	450	450	348

[1)] Kurzbaulängen

Muffenstücke mit Muffenabzweig 45°

C-Stücke

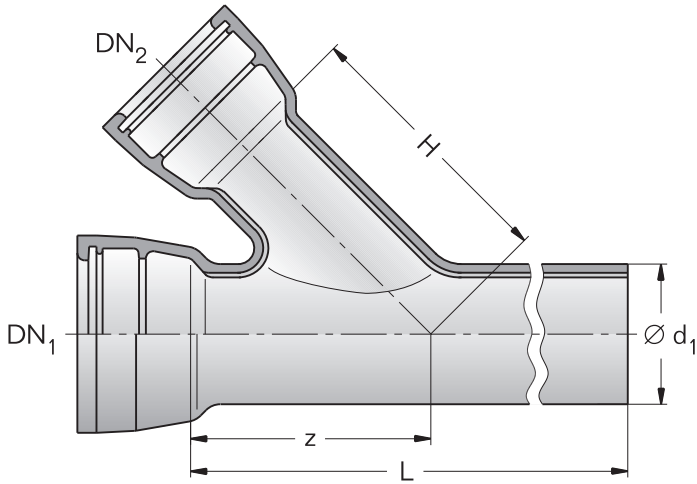

Nennweite		Maße in mm				Gewicht in kg ≈	
DN1	DN2	Ø d1	L	H	z	ZMA	Guß PN 10/PN 16
80	80	98	800	250	250	1,6	34,5
100	80	118	800	265	265	2	39,5
	100	118	800	280	280	2	41,5
125	80	144	1000	280	280	3	55
	100	144	1000	300	300	3	57,5
	125	144	1000	315	315	3	61
150	80	170	1000	300	300	3,7	67
	100	170	1000	320	320	3,7	70
	125	170	1000	335	335	3,7	72,5
	150	170	1000	355	355	3,7	78
200	80	222	1000	335	335	5	91
	100	222	1000	360	360	5	93
	125	222	1000	370	370	5	98
	150	222	1000	395	395	5	104
	200	222	1000	430	430	5	117

Muffenstücke mit Muffenabzweig 45°

C-Stücke

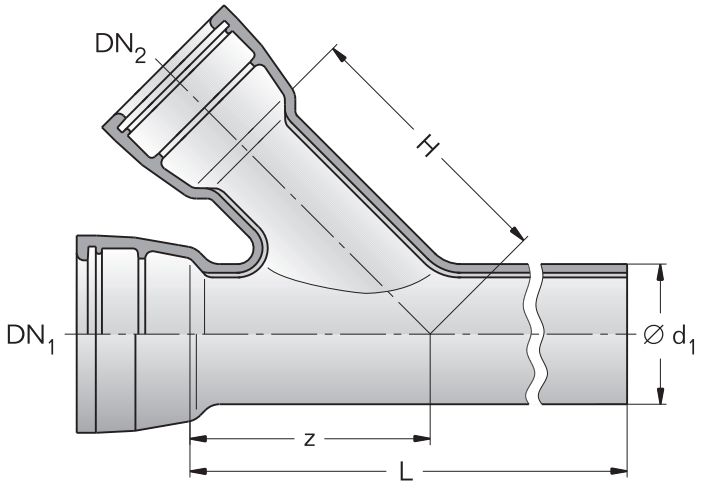

Nennweite		Maße in mm				Gewicht in kg ≈	
DN1	DN2	Ø d1	L	H	z	ZMA	Guß PN 10/PN 16
	80	274	1000	370	370	6,2	121
	100	274	1000	400	400	6,2	123
250	125	274	1000	420	420	6,3	126
	150	274	1000	435	435	6,3	132
	200	274	1000	470	470	6,4	144
	250	274	1000	505	505	6,5	160
	80	326	1000	405	405	7,5	151
	100	326	1000	420	420	7,6	154
	125	326	1000	440	440	7,7	158
300	150	326	1000	460	460	7,7	164
	200	326	1000	515	515	7,9	176
	250	326	1250	545	545	8,5	217
	300	326	1250	585	585	8	236
	100	429	1000	490	490	17,5	224
	125	429	1000	510	510	17,5	226
	150	429	1000	530	530	17,5	232
400	200	429	1000	570	570	18	243
	250	429	1250	615	615	22	297
	300	429	1250	655	655	22	315
	400	429	1500	735	735	26	397

Doppelmuffenstücke mit Muffenabzweig 45°

MMC-Stücke

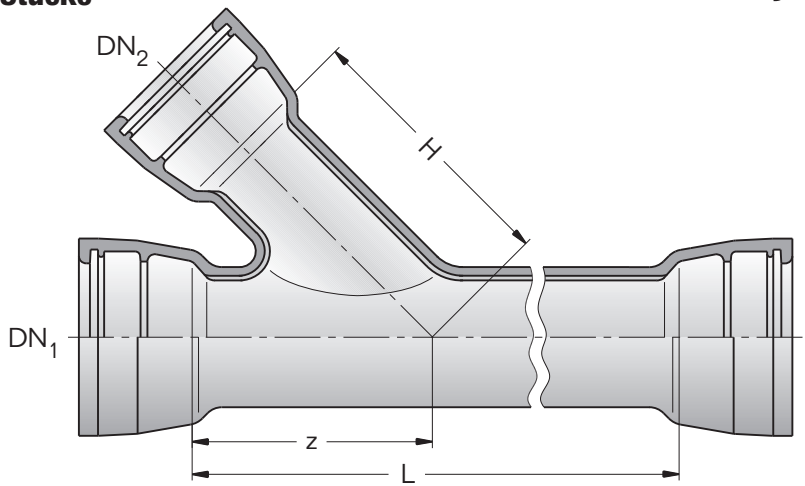

Nennweite		Maße in mm			Gewicht in kg ≈	
DN1	DN2	L	H	z	ZMA	Guß PN 10/PN 16
100	100	300	250	250	2,16	27
150	100	380	300	300	2,88	36
	150	380	300	300	3,12	39
200	150	500	380	380	4,56	57
	200	500	380	380	5,20	65
250	150	600	395	395	6,80	85
	200	600	430	430	7,44	93
	250	600	460	460	8,08	101
300	150	700	430	430	9,20	115
	200	700	500	500	9,84	123
	300	700	525	525	10,64	133

Größere DN auf Anfrage

X-Stücke

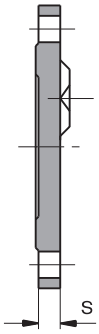

bis DN 250

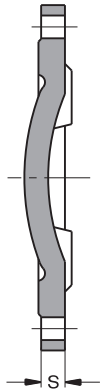

über DN 250

Flanschanschlußmaße
nach DIN EN 1092-2

Nenn-weite	Maße in mm s				Gewicht in kg ≈			
DN	PN 10	PN 16	PN 25	PN 40	PN 10	PN 16	PN 25	PN 40
40	16				2,1			
50	16				2,5			
65	16				3,2		3,1	
80	16				3,9			
100	16				4,6		4,6	
125	16		16	20,5	6		6,6	8,2
150	16		17	23	7,6		8,6	11,4
200	17		19	27	11,4	11,2	13,6	20
250	19		21,5	31	17,2	16,8	21	33
300	20,5		23,5	35,5	25	24,5	31	51
(350)	20,5	22,5	26	40[1)]	30,5	34,5	43,5	73,5
400	20,5	24	28	44[1)]	38	46	59,5	106
500	22,5	27,5	32,5	48[1)]	56	79	96	151
600	25	31	37	53[1)]	86	123	147	230
700	27,5	34,5	30,5[1)]	–	127	171	225	–
800	30	38	46[1)]	–	176	239	325	–
900	32,5	41,5	50,5[1)]	–	230	314	429	–
1000	35	45	55[1)]	–	302	427	578	–

Gewindebohrung ½“ bis 2“
[1)] in DIN EN 545 nicht enthalten